Geniş mekan projeksiyon serisi

Beklentileri aşan yenilik

EPSON®
EXCEED YOUR VISION

Projeksiyon teknolojisinin geleceğini tanımlıyoruz

Değişen görsel iletişim dünyasındaki başarınız, en geniş, en sofistike mekanlarda daha parlak, daha cesur, daha yaratıcı görüntüler sunmanıza bağlıdır. Bu nedenle, sunumu bir üst seviyeye çıkaran yenilikçi ve çok yönlü projeksiyonlar geliştirmek için çok çalışıyoruz.

Ürün kalitemiz, teknolojimiz ve müşteri ilişkilerine adanmışlığımızla; teknik servis ve destek ağımızla 17 yıldan fazla süredir projeksiyonda dünya lideriyiz[1].

No.1 SINCE 2001 EPSON WORLD LEADER IN PROJECTORS[1]

Olağanüstü kalite

Üstün görüntü kalitesi, kullanım kolaylığı ve güvenilirliği sağlamak için projeksiyonlarımızın her parçasını araştırıyor, geliştiriyor ve üretiyoruz. 3LCD teknolojilerimiz, 1 çip DLP projeksiyonlardan[2] üç kata kadar daha parlak görüntüler üretmektedir ve lazer projeksiyonlardaki inorganik ışık motoru, dünyanın en parlak 3LCD lazer projeksiyonu[3] EB-L25000U modeline olanak tanır. 4K zenginleştirme teknolojisi gibi gelişmeler, projeksiyonların geleceğe taşınmasına bağlılığımızı kanıtlıyor.

İlham verici teknoloji

Projeksiyonlarımız hemen her mekana esneklik, kalite ve yaratıcılık katar. Çok yönlü kurulum ve bağlanabilirlik, mükemmel sunumu basitleştirir ve 360° yerleştirme ve kolay ağ bağlantısı özelliklerine sahiptir. Kapsamlı lens seçenekleri, motorlu ayarlama, bellek işlevi ve sadece 1,5 metreden 200 inçlik bir görüntüyü yansıtan ultra kısa mesafeli, sıfır ofset lensler gibi özelliklerle, herhangi bir konuyu geliştirmek için gerekli güç ve esnekliğe sahiptir.

İlişkiler kuruyoruz

İşinizle birlikte büyüyen sürekli ilişkiler kurmak için müşterilerimizle ve ortaklarıyla omuz omuza çalışırız. Görüşleriniz, ürünlerimizi değişen ihtiyaçlarınıza göre şekillendirmemize ve iş ortamınızın geleceğini tanımlamamıza yardımcı olur. Böylece inorganik LCD paneller ve üstün ışık için fosfor çarkı, geliştirilmiş ısı direnci ve uzun ömürlülük gibi benzersiz yeniliklerle sonuçlanır.

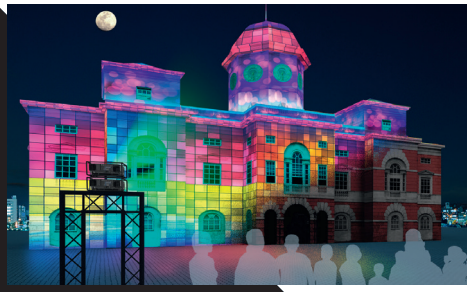

Kapsamlı hizmet ve destek

Konforunuz temel hedef olduğundan, siz müşterileriniz ve izleyicileriniz için yaratıcı olmaya odaklanırken biz, son derece dayanıklı ürünler oluşturmanın yanı sıra projeksiyonlarımızı kapsayan bir dizi hizmet ve destek seçeneği sunuyoruz. Satış öncesi tavsiyelerden kesintisiz yardım ve uzmanlık erişimine kadar standart ve CoverPlus 365 garantilerimiz size, büyük ölçekli bir sürekli destek olanağı sunar.

Hedef kitlenin taleplerini fazlasıyla karşılar

Modern izleyicilerin beklentileri yüksektir; bu nedenle, portre projeksiyonları ve bölmeli ekranlar, zemine, tavanlara, köşelere ve kavisli yüzeylere 360° yerleştirme ve projeksiyon gibi özelliklerle büyük etkinliklerde yaratıcılığınızı arttırın. Eğitim ve sanat galerilerinden dijital tabela ve kurumsal etkinliklere, kurum içi projeksiyon filolarından kiralık pazarına kadar Epson projeksiyonlar, akıllı ve etkili bir çözümdür.

Kalite DNA'mızda var

Üretim kalitesine ve titiz tasarım ayrıntılarına dair ödünsüz bağlılığımız, sunumlarınıza güç katar. İster beğenilen lamba modellerimizi, ister en yeni lazer projeksiyonlarımızı seçin, rakiplerimizi sürekli olarak geride bırakan kalite seviyesine güvenebilirsiniz.

İlkleri içeren bir tarihçe

Dünyanın ilk 15.000 lm 3LCD lazer projeksiyonunun[4] (EB-L1750U/EB-L1755U) başarısı üzerine kurulu olan yeni EB-L25000U, parlaklığı 25.000 lm'ye çıkarır. İnorganik LCD paneller ve fosfor çarkı, üstün kalite, yeni güvenilirlik seviyeleri ve son derece uzun süre parlak ve canlı görüntüler sunmak için gerekli üstün ısı ve ışık direncine sahiptir.

Uzun ömürlüdür

Epson projeksiyonlar, zorlu ortamların uzmanı olarak tasarlanmıştır. EB-L25000U, tozlu veya dumanlı koşullarda bile kusursuz performans sunar; çünkü inorganik paneller, inorganik fosfor çarkı ve lazer bankı gibi anahtar bileşenler, yalıtılmış bir yapıya yerleştirilmiştir. Ayrıca muhafazanın dayanıklılığını büyük ölçüde artıran bir boru çerçeve ve taban plakasına sahiptir.

Araştırmanın gücü

Projeksiyon uzmanı 1100 mühendisten oluşan Araştırma Geliştirme ekibimizin %70'iyle projeksiyonlarda[1] dünyada bir numara olarak kalmaya kararlıyız. Kalite, güvenilirlik ve esneklikte en yenileri sunmanın yollarını aramayı asla bırakmıyoruz.

Çözünürlüğü daha yüksektir

4K zenginleştirme teknolojisiyle izleyicilerinize projeksiyonun geleceğini gösterin[5].
Bu teknoloji, verimli çift çözünürlük için pikselleri çapraz olarak 0,5 piksel kaydırarak 4K içeriği izlemenize veya dijital Full HD 1080p içeriği ölçeklendirmenize olanak tanır. Bu şekilde izleyicilerin gelişmiş doku, olağanüstü keskinlik, netlik ve ayrıntı sunan 4K deneyiminin keyfini çıkarmasını sağlarsınız.

Full HD

4K parlaklık arttırma

Simüle edilmiş görüntüler

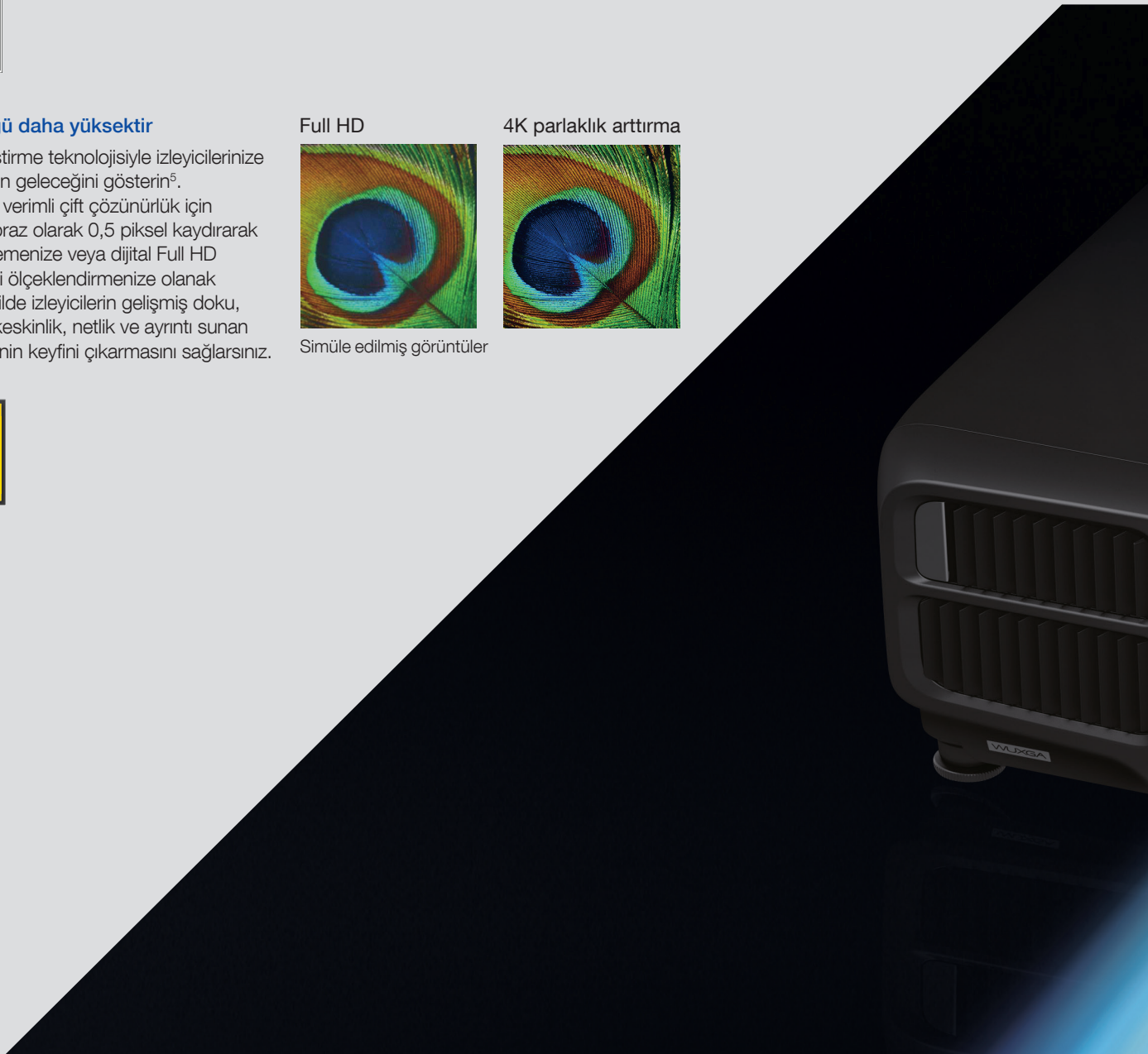

3LCD daha cesur, daha parlak renkler

3 çipli sabit durumdaki optik motorumuz canlı ve gerçekçi görüntüler sunar ve sorunsuz kaynaştırma için beyaz dengesi ve siyah renk eşleştirmeyi optimum hale getirir. Eşit olarak yüksek Beyaz ve Renkli Işık Çıkışı, görüntülerin sadece son derece tutarlı olması anlamına gelmez, aynı zamanda gökkuşağı etkisi olmayan 1 çipli DLP projeksiyonlardan[2] üç kat daha parlaktır.

Epson 3LCD teknolojisi – rakip teknolojilerden üç kat daha parlak[2]

1 çipli DLP teknolojisini kullanan klasik projeksiyonlar

Tutarlı performans

%1'lik artış gibi daha hassas ayarlamayla parlaklık seviyelerini durumunuzla eşleştirin ve sabit parlaklık moduyla belirli seviyeleri uzun süre koruyun[5]. Bu özellik, sanatçının vizyonunu yansıtan tutarlı ve hassas projeksiyonlara ihtiyaç duyan sanat galerileri gibi yerlerde kullanışlıdır.

Çığır açan projeksiyon teknolojisi

Teknolojik yeniliklerimiz sizi, rakiplerinizden daha iyi görüntüler yansıtmanız için güçlendirir ve en yeni lazer projeksiyonlarımız parlaklık, esneklik ve güvenilirlik alanında ileriye doğru atılmış bir diğer büyük adımı temsil eder. İhtiyaçlarınız ve bütçeniz ne olursa olsun, eğlendirmek ve ilham vermek için ihtiyacınız olan yaratıcı özgürlüğe sahip olursunuz.

Esnek 360° kurulum

360° kurulum ile sunduğunuz sunum olanaklarınızı artırın ve parlaklık veya görüntü kalitesi kaybı yaşamadan istediğiniz açıdan projeksiyon yapın. Projeksiyonunuzu hemen her yerde ve yönde yerleştirebilme beceriniz zemin ve tavan sistemini oyuna dahil eder ve böylece dikkat çeken şaşırtıcı yerlerde görüntüler oluşturabilirsiniz.

Etkili projeksiyon

Moda şovları ve ürün lansmanları için panoramik projeksiyon ve portre projeksiyonu idealdir. Bir dev ekranda çok projeksiyonlu görüntüleri kolayca oluşturun veya dijital tabela ve ekranlarda en iyi sonucu elde etmek için portre modunu kullanın. Kenar kaynaştırma ve ölçeklendirme, görünür bir eklem olmadan parlaklık ve renk açısından her görüntüyü mükemmel bir şekilde karşılar.

Dahili kamera

Lazer projeksiyonlarımızdaki yenilikçi dahili kamera ile görüntülerin tutarlı olmasını sağlar ve bakım ihtiyaçlarını en aza indirir. Zaman içinde dengesizleşen ya da rengi bozulan görüntüleri saptar ve bunu telafi etmek için görüntüyü yeniden ayarlar.

Yeni EB-L1700 Serisi modellerine ek olarak kamera, teşhis amacıyla yansıtılan görüntünün bir resmini yakalamak için de kullanılabilir.*

Basit kontrol

1000 projeksiyona kadar takip etmek için bir ağ veya bir web tarayıcısı üzerinde filo kontrolü ile Epson Projeksiyon Yönetim Yazılımı gibi özellikleri kullanarak projeksiyonları izleyin ve kontrol edin. En yeni modellerde, akıllı bir cihaz üzerinde lens koşullarının bir gösterimini sunan yeni tasarlanmış bir OSD Kontrol Paneli bulunur.

Bağlanın

Cihazlara, bellek depolamaya ve ağlara geniş bir yelpazede bağlanabilirlik, kurulum ve entegrasyonu sadeleştirir. Buna, kablosuz ağ bağlantıları ve geniş mekanlar için ideal Kategori 5e kablosuyla 100 metre uzaklıktan Full HD ses ve video kontrolü için HDBaseT de dahildir.

Ayarlarınızı kaydedin

Lens kaydırma konumu, odaklanma ve projeksiyon boyutları dahil olmak üzere 10 ayar depolayan bir lens belleği özelliği de dahil olmak üzere sunumu olabildiğince sorunsuz ve basit hale getirmek için her şeyi yapıyoruz. Bu özellik, projeksiyonu içeriğinizin en/boy oranına uyacak şekilde ayarlamanızı kolaylaştırır.

Görüşünüzle eşleşen lensler

Birçok modele uygun, kolayca değiştirilebilir, motorlu seçeneklerden, sunum ortamınıza uygun ideal lensi seçin. Bu özellikler kalite ve çok yönlülüğü en üst düzeye çıkarır ve mevcut bir tavan veya duvar montajının kullanımını kolaylaştırır. Ultra kısa mesafeli (UST) sıfır ofset lens sadece 1,5 m uzaklıktan 200 inç ekran oluşturur ve küçük mekanlar için idealdir.

*Teşhis amacıyla görüntü yakalama işlevi. Bu işlev tamamen devre dışı bırakılabilir ve tüm menülerden kaldırılabilir.
Tüm özellikler her modelde bulunmaz; lütfen sayfa 20–23'teki teknik özelliklere bakın.

Geniş mekanlar için yenilik

Zahmetsiz sadelikle geniş mekan projeksiyonunun gücünden faydalanın. Projeksiyonlarımız son derece basit kurulum, özellikler ve kullanımla olağanüstü projeksiyonlar sunar.

Sağlam ve güvenilir projeksiyonlarımız kalıcı kurulumlar için idealdir ancak şaşırtıcı derecede kompakt olmaları sayesinde, mekan ve kullanıcıları değişen ve çok çalışan kiralık filolara sorunsuzca uyum sağlayabilirler.

Mükemmel görüntü

Geniş lens seçenekleri ve ayarlama, görüntü optimizasyonu ve lens kaydırma ve trapezoid düzeltmeli manuel ve otomatik kontrollerle mükemmel bir şekilde tek biçimli görüntüler yansıtın ve esnek kurulum ve hassas kontrol seçeneklerinin keyfini çıkarın. 360º kurulum ile çok yönlülük katın.

Bağlanın

HDMI girişiyle çeşitli HD cihazları kullanarak Yüksek Çözünürlüklü içeriğinizi yansıtın. HDMI, DVI, 3G-SDI ve bileşen video dahil olmak üzere çeşitli arabirimlerle herhangi bir yerde ve ağ kurulumunda hızlı bağlantılar kurun.

İş birliğine dayalı sunum

iProjection özelliğini kullanarak birden fazla kullanıcı aynı anda bir projeksiyona bağlanabilir ve dörde kadar kullanıcı ekranı tek seferde görüntülenebilir. Yan yana bölünmüş ekran işleviyle iki farklı kaynaktan aynı anda sunum yapın. 3D görüntü projeksiyonu için ayrı bir dizüstü bilgisayar veya Epson USB Visualiser'dan kontrast bilgilerini karşılaştırın.

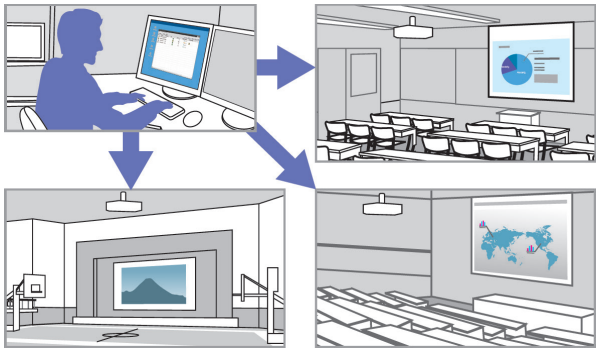

Kontrolü ele alın

Bilgisayarsız ve kablosuz yapılan sunumlardan bütün projeksiyon filonuza yönelik merkezi izleme olanağına kadar birçok farklı özelliği bünyesinde barındıran akıllı sunum, ağ ve projeksiyon yönetimi için Epson araçlarıyla kontrolü elinize alın.

Tüm özellikler her modelde bulunmaz; lütfen sayfa 20–23'teki teknik özelliklere bakın.

İki kat hızlı sürede daha iyi görüntüler oluşturun

Epson'un Profesyonel Projeksiyon Aracı, çoklu projeksiyon kurulumlarının hızını artıran indirilebilir bir yazılım yardımcı donanımıdır. Mükemmel şekilde hizalanmış görüntüler oluşturmak kolaydır; bu görüntüler aynı zamanda kullanıcılara kenar kaynaştırma ve projeksiyon eşleştirme gibi daha gelişmiş ve kullanıma hazır tekniklere erişim olanağı sağlar.

Gecikme yoktur

Gücü açıp kapamak veya test görüntüsü görüntülemek gibi temel projeksiyon işlevlerinin kullanımı kolay kontrolleriyle ayar süresini büyük ölçüde kısaltın. Projeksiyon lensi odağını ayarlayın veya uzaktan konumlandırın ve kısa sürede hedef kitlenizin dikkatini çekmeye hazır olun.

Çok yönlü projeksiyonlar

Önceden kapsamlı bir eğitim gerektiren yaratıcı projeksiyonlarla etki yaratın. Kenar kaynaştırma özelliğini kullanarak birden fazla projeksiyondan tek bir kesintisiz görüntü oluşturun ve tam anlamıyla yenilikçi projeksiyonlar için temel projeksiyon eşleme uygulayın. Geometrik düzeltme özelliği, eğimli veya dik açılı yüzeylere mükemmel yansıtma için görüntü bozulmasını düzeltir.

Sezgisel çalışma

Basit ve mantıklı bir grafik arabirim, görüntü düzenini değiştirmek için ayrı ayrı projeksiyonları sürükleyip bırakmak gibi özelliklerle bu uzman yazılımın potansiyeline erişmeyi son derece kolay hale getirir.

Tam renk kontrolü

Dahili kamera, sorunsuz dahili renk ve parlaklık eşleşmesi sağlar ve çevresel kamera ihtiyacını ortadan kaldırır. Dinamik kontrastı ayarlamak, gerçek zamanlı geometri ve renk değişiklikleri yapmak ve hatta renk tekbiçimliliği özelliğiyle görüntüler arasındaki renk tonu farklılıklarını azaltmak kolaydır.

Gelecek için ilişkiler geliştirir

Güçlü ilişkiler kurmamız, en iyi sürekli servis ve destek odaklı projeksiyon çözümleri geliştirmemize yardımcı olur. Yüksek güvenilirlik, Epson ürünleriyle standart olarak gelir; ancak sizinle birlikte çalışmamız, işimizin en uç noktasında kalmamıza yardımcı olur.

CoverPlus365

Kapsamlı yardım

Opsiyonel CoverPlus365 garantimiz, sunuma devam etmenize yardımcı olmak için gün boyu destek sağlar. Özellikler arasında eğitimli uzmanlara doğrudan erişimin yanı sıra satış sırası ve sonrasında tavsiye ve yardım bulunur. Ayrıca yedek projeksiyonlar, lambalar ve filtreler ve yerinde bakım eğitimi de mevcuttur.

Daha güçlü bağlantılar

Kapsamlı hizmet kaynaklarımızla bize ihtiyaç duyduğunuz anda yanıt verebilir ve harekete geçebiliriz. Kanal ortaklarımızla çok yakından çalışırız ve satış gücümüz ve özel müşteri destek ekiplerimiz satış, servis ve tavsiyeler için bir irtibat noktası ağı sunar.

Güvenilir kalite

Projeksiyonlarımız minimum bakımla sorunsuz ve sürekli performans için tasarlanmıştır. Tüm projeksiyon parçaları, lazerlerimizden (56.000 saate kadar) gelişmiş filtrelerimize kadar (30.000 saate kadar), uzun kullanım ömrü ve bakım ve değiştirme kolaylığı sağlamak için titiz koşullar altında tasarlanmış ve üretilmiştir.

İçiniz rahat olsun

Standart garantilerimiz, ürününüze bağlı olarak 3 veya 5 yıl veya 20.000 saat kullanım (hangisi önce gerçekleşirse) kapsamı ile öne çıkar[6].

Epson orijinal lambalar

Orijinal Epson lambalar, uzun ve sorunsuz kullanım ömürleri boyunca maksimum performans ve kalite için yüksek parlaklık ve mükemmel renkler sunar.

1. Epson'un ortakları iş ihtiyaçlarınızı karşılamak için çalışır

İş ortağımız, gereksinimlerinizi, projeksiyon modelini ve ünite sayısını belirlemenize yardımcı olur.

2. İş ortaklarımız, kapsam sözleşmesinin şartlarını belirler

Anlaşmanın ardından iş ortağımız talebinizi gerçekleştirecektir.

3. Projeksiyonlarınız teslim edilir ve kurulur

Projeksiyonlarınız teslim edilir, ayarlanır ve kurulur.

4. Ürünlerinizi kaydettirin ve değiştirme paketini talep edin

Projeksiyonlarınızı kaydettirmek ve yedek ürünleri talep etmek için tek yapmanız gereken öncelikli Epson yardım masasını aramaktır.

5. Epson, yerinde eğitim için sizinle temas kuracaktır

Epson, önleyici bakım hakkında yerinde eğitim için sizinle temas kuracaktır.

6. Takas ürünlerinizi gönderiyoruz

Takas ürünleriniz, herhangi bir eğitimi tamamladığınızda gönderilir.

7. CoverPlus365 ile sürekli desteğin keyfini çıkarın

Kesintileri en aza indirmek için yılda 365 gün sürekli yardım ve destek alırsınız.

*CoverPlus365'e hak kazanmak için gereken minimum sipariş miktarı. CoverPlus365 her ülkede bulunmaz – lütfen yerel Epson temsilcinizle irtibata geçiniz..

Sınırsız projeksiyon

Nefes kesen geniş mekan lazer projeksiyonlarımızla görsel yaratıcılığınızı bir üst düzeye taşıyın. En yeni Epson teknolojileri ile benzeri görülmemiş görüntüleme gücünün keyfini çıkarın ve büyük ölçekli sunumların geleceği ile izleyicileri etkileyin.

Kitlenizin kurumsal ve yüksek öğrenim sunumlarına, turistik cazibe merkezlerine, müzelere, galerilere ve alışveriş merkezleri, spor karşılaşmaları ve daha pek çok yerdeki çarpıcı dijital tabelalara bakışlarının değişmesini sağlayın. Yeni lazer projeksiyonlarımız, dünyayı ileriye götürmekten vazgeçmeyeceğimizin kanıtıdır.

Üstün görüntü kalitesi

Dünyadaki ilk 15.000 lm WUXGA 3LCD lazer modelinden[4] (EB-L1750U/ EB-L1755U) 25.000 lm ile dünyanın en parlak 3LCD projeksiyonuna (EB-L25000U) kadar lazer projeksiyonlarımız, görüntü kalitesini yeniden tanımlamıştır[3]. Geliştirilmiş doku ve olağanüstü netlik ile birlikte 4K zenginleştirme teknolojisi gibi özelliklerin netliği ve ayrıntıları, bizi projeksiyonların en uç noktasında tutmaktadır.

Kurulum esnekliği

Lazer projeksiyonlarımız, her tür sunum mekanında fazladan yaratıcılık potansiyeli sunar. Tüm lazer modelleri 360° kurulum ve geniş lens kaydırma özelliğine sahipken EB-L25000U, kolay kurulum için özellikle kompakttır. Böylece herhangi bir yönde projeksiyon yapabilir ve hemen hemen her yüzeyde kusursuz görüntüler için kapsamlı ayarlar yapabilirsiniz. Dikey projeksiyon basittir ve daha da büyük bir görüntü oluşturmak için birden çok projeksiyon kullandığınızda kenar kaynaştırma, birleştirmeleri görünmez hale getirir[5]. Gelecekte yeni sürümler ve güncellemelere olanak veren açık ve kullanıcı dostu bir arabirimle özel donanımlar da kullanabilirsiniz.

Çok yönlü lens seçenekleri

Opsiyonel motorlu lensler, konu ve mekan için mükemmel bir eşleşme bulmayı kolaylaştırırken lens belleği, daha hızlı kurulum için ayarları hatırlar. Sadece 1,5 metre uzaklıktan 200 inç ekran açabilen ultra kısa mesafeli (UST) sıfır ofset lensler içeren geniş lens seçeneklerinden tercih yapın (EB-L25000U hariç). Lens seçeneklerinin olması, mevcut bir tavan ya da duvar montajının kullanımını daha basit hale getirir.

Yüksek güvenilirlik

Yeni geliştirdiğimiz inorganik fosfor çarkı üstün ışık ve ısı direncine sahiptir ve son derece güvenilirdir. İnorganik LCD panellerimizle mükemmel bir şekilde çalışarak parlak ve canlı görüntüler oluşturur. 20.000 saat bakım gerektirmeyen ışık kaynağımıza gerçekten güvenebilirsiniz. Projeksiyonlarımız, toz ve dumanın bol olduğu ortamlarda bile çalışmaya devam etmenizi sağlar ve EB-L25000U'nun uzman yalıtımlı yapısı, güvenilirliğin yanı sıra görüntü kalitesini de en üst düzeye çıkarır.

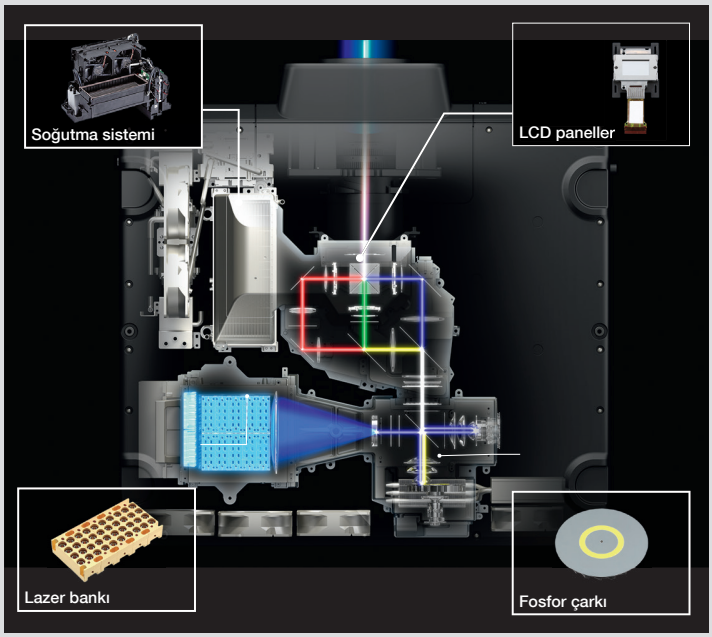

Lazer özellikleri

- WUXGA ve SXGA+ doğal çözünürlük ve 2000:1 doğal kontrast oranı
- 3LCD inorganik paneller ve fosfor çarkı
- Güçlü lensler ve bellek ile kolay kurulum
- Dahili kamera ile tutarlı görüntüler
- 360° kurulum ile sunum esnekliği
- Bakım gerektirmeyen 20.000 saatlik ışık kaynağı ve 30.000 saat filtre kullanım ömrü
- Opsiyonel ultra kısa mesafeli lens (<0,35:1)
- Web tarayıcısı veya akıllı cihaz ile izleyin, ayarlayın ve kontrol edin
- DMX-ArtNet ile aydınlatma, ses ve programlı sekansları senkronize edin
- HDBaseT, HDMI, DVI ve 3G SDI içeren bağlanabilirlik

EB-L1000 Serisi

EB-L1100U, EB-L1105U, EB-L1300U, EB-L1405U, EB-L1500UH, EB-L1505UH, EB-L1715S, EB-L1750U, EB-L1755U

Dünyanın ilk 15.000 lm WUXGA 3LCD lazer modelini[4] (EB-L1750U/ EB-L1755U) piyasaya süren ve geniş mekan projeksiyonunda yeni bir çağ açan projeksiyon serisiyle farkı keşfedin.

Gerçekten çarpıcı görüntüleri kolayca yansıtın ve gereksinimleri karşılayan esneklikle çok çeşitli mekanlarda ve etkinliklerde büyük bir etki yaratın. Yüksek güvenilirlik ve neredeyse sıfır bakımla bu projeksiyonlar, en yoğun iş yüklerinin üstesinden gelebilirler.

- 6000 lm'den 15.000 lm'ye Beyaz ve Renkli Işık Çıkışı

EB-L25000U

EB-L25000U

25.000 lm parlaklık, güzel görüntüler, üst düzey güvenilirlik ve esnek sunum seçeneklerinin çığır açan bir kombinasyonuyla her mekanda çok büyük ölçekli çarpıcı görseller yaratın.
Bu model kompakt ve hafif olmasının yanı sıra son derece dayanıklı ve sağlamdır. Tozlu veya dumanlı ortamlarda gelişmiş performans için kapalı bir optik sistemi ve gelişmiş güvenilirlik için birleştirilmiş su ve hava soğutma sistemine sahiptir.

Geniş mekan projeksiyonları

Standardın belirlenmesi

3LCD lamba teknolojimiz uzun yıllardır sektörün öncüsü olmuş ve iş dünyası ile eğitim profesyonellerinin izleyicilerle iletişim kurma biçimini yeniden tanımlama olanağı sağlamıştır.

Ders salonları veya oditoryumlardan sanat galerilerine veya tanıtım etkinliklerine kadar Epson projeksiyonlar, gerçekten çok yönlü dijital iletişim yolculuğunun merkezinde yer alır.

Kurulum özeti

- 7.500 lm parlaklık ve WUXGA çözünürlük ile üstün projeksiyonlar
- 4K zenginleştirme teknolojisi, Epson Süper Çözünürlük, Kare Enterpolasyonu, Nokta ve Ark düzeltme gibi özelliklerle olağanüstü kalite
- Portre modu, bölünmüş ekran, çok görüntülü kenar kaynaştırma, eğim ve köşeli duvar düzeltme ve 360° kurulum ile esnek sunumlar
- Wi-Fi'den HDMI ve HDBaseT'ye kolay bağlanabilirlik
- Çoğu belek işlevine sahip aralarında değiştirilebilir ve motorlu lensler
- Küçük alanlar için opsiyonel ultra kısa mesafeli lensler
- Yüksek güvenilirlik, basit bakım

EB-G7000 Serisi

EB-G7905U, EB-G7900U, EB-G7200W

Bu projeksiyonlarda, kurulum mekanlarını güçlü, profesyonel görünümlü sunumlarla dönüştürmek için ihtiyaç duyduğunuz her şey bulunur.

Yüksek görüntü kalitesi ve WUXGA'ya kadar çözünürlük aralığını esnek kurulum, lens seçenekleri ve sorunsuz bakım ile birleştirin.

- 7.000 lm'den 7.500 lm'ye kadar Beyaz ve Renkli Işık Çıkışı
- WXGA-WUXGA çözünürlük

EB-L600 Serisi

EB-L510U, EB-L610W, EB-L610U, EB-L615U

Bu sorunsuz, esnek küçük mekan projeksiyonları, kurumsal şirket ve eğitim ortamlarında parlak ve net görüntüler sunar.

WUXGA'ya kadar bir dizi çözünürlük, çok kolay kurulum ve çalıştırma, bölünmüş ekran ve uzaktan yönetim dahil esnek özellikler arasından seçim yapın.

- 5.000 lm'den 6.000 lm'ye kadar Beyaz ve Renkli Işık Çıkışı
- HDBaseT ve ekran aynalama sadece EB-L610U ve EB-L615U modellerinde bulunur
- WXGA-WUXGA çözünürlük

EB-700U

EB-700U

Lazer ışık kaynağıyla basit ve esnek, büyük ekranlı UST tabela projeksiyonu.

Her tür tabela veya bilgi paylaşım gereksinimi için basit ve uygun maliyetli bir çözüm sunuyoruz.

- 7/24 çalışma için tasarlanmıştır
- 4.000 lm Beyaz ve Renkli Işık Çıkışı
- 0,27: 130"e kadar görüntüyle gösterim
- 20.000 saat bakım gerektirmeyen çalıştırma

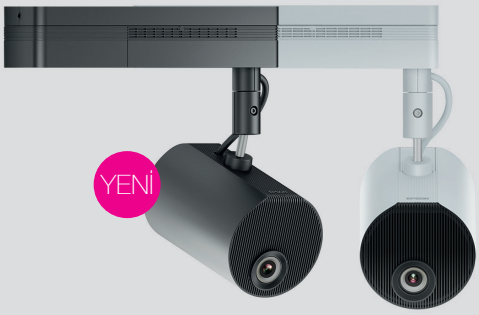

EV-100 Serisi

EV-100, EV-105

Aydınlatma ve görüntülemeyi birleştirin ve herhangi bir yüzeyi izleyici etkileşimine ilham veren tamamen özelleştirilebilir bir görüntüleme alanına dönüştürün. Perakende ve eğlence mekanlarına daha fazla ilgi çekmek için görüntüler, videolar ve bilgileri duvarlar, zeminler, masalar, farklı nesneler ve hatta cama yansıtın.

- Aynı anda hem yansıtın hem de aydınlatın
- Nesneler ve yüzeylere ve hatta cama bilgi ve eğlence ekleyin
- Müşterilerle iletişim ve etkileşim kurun
- Lazer ışık kaynağı, 20.000 saat bakım gerektirmez

Bağlanabilirlik

1 LAN portu (RJ45: 100Base-TX)
2 HDBaseT portu
3 DVI-D
4 HDMI giriş portu
5 Servis portu
6 SDI monitör çıkışı
7 3G-SDI (EB-L1505/L1500/L1405, EB-L25000U)
8 Uzaktan kumanda bağlantı noktası (stereo mini)
9 Ses girişi
10 Bilgisayar giriş portu (Mini D-Sub15-pin)
11 Monitör çıkış noktası (Mini D-Sub15-pin)
12 Ses çıkışı
13 BNC giriş portu (5BNC)
14 RS-232C portu (Mini D-Sub 9-pin)
15 Opsiyonel kablosuz için USB
16 Kompozit
17 S-Video
18 Bilgisayarsız bağlantı için USB
19 USB ekran, servis ve OSD kopyalama için USB
20 SD kartı oynatma

EB-L25000U

EB-L1000 Serisi

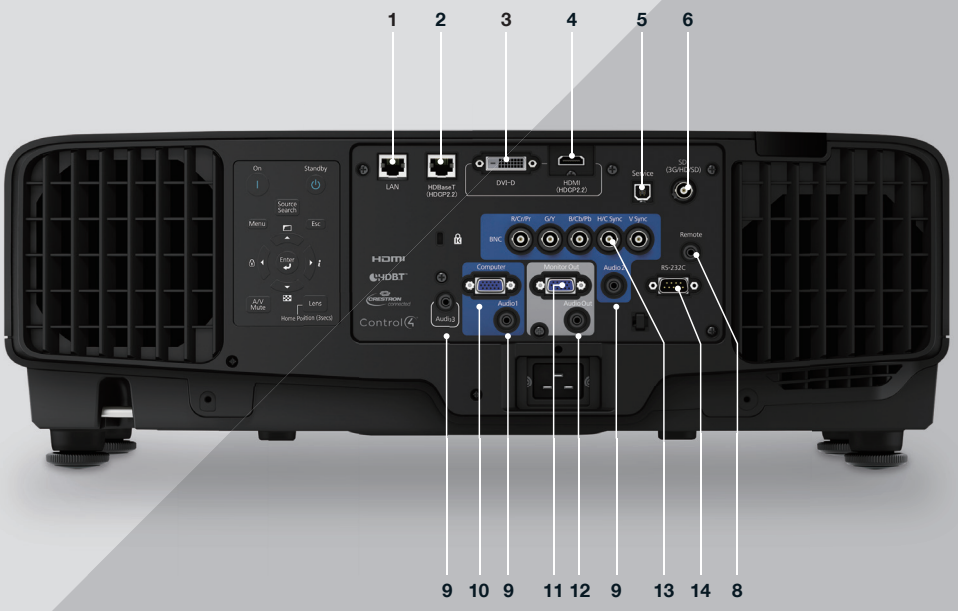

Gösterilen model EB-L1505UH modelidir

EB-G7000 Serisi

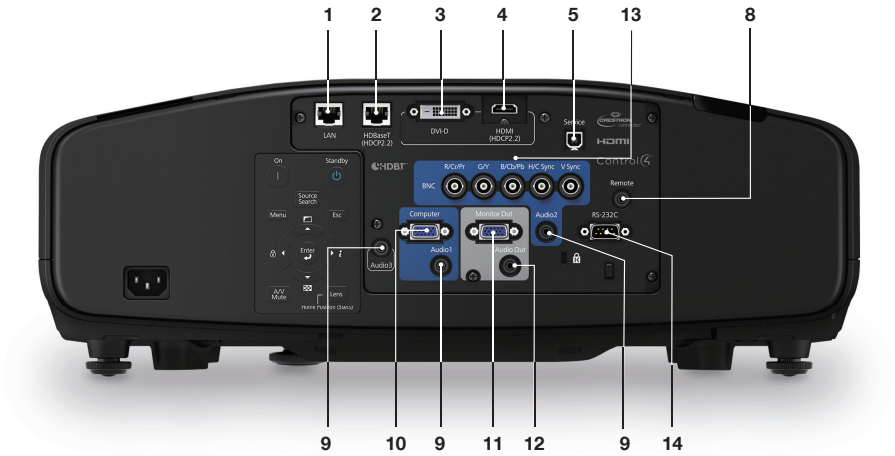

Gösterilen model, EB-G7905U modelidir

EB-L600 Serisi

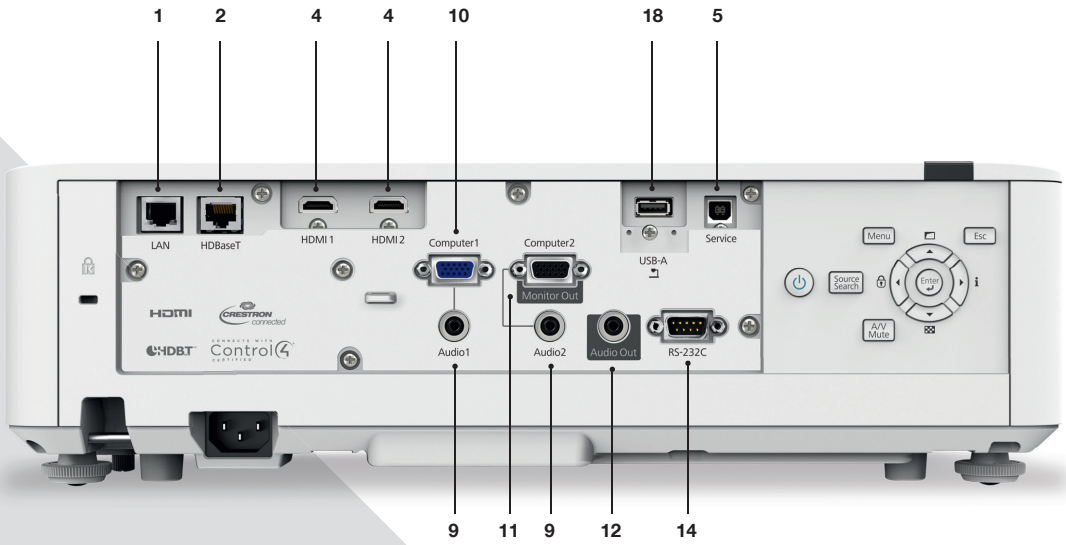

Gösterilen model, EB-L610U modelidir

EB-700U Serisi

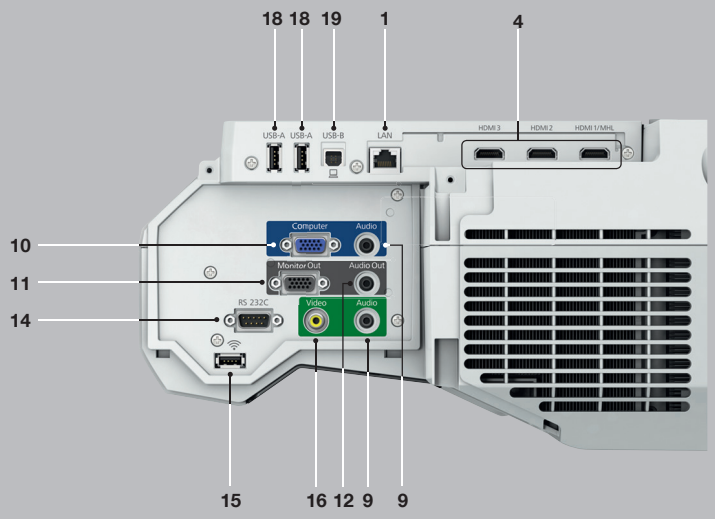

Gösterilen model EB-700U modelidir

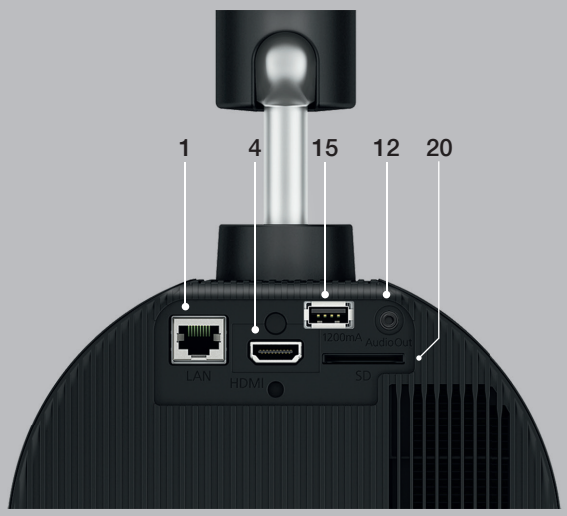

Gösterilen model EV-105 modelidir

Opsiyonel lens teknik özellikleri

Epson'un opsiyonel güçlü lensleriyle geniş mekan projeksiyonunuzu özelleştirin. Farklı mekanlar, ekran boyutları ve projeksiyon mesafelerine uyum sağlamak için çeşitli gösterim oranlarında mevcut olan projeksiyonlarla, mümkün olan en iyi görüntü kalitesini yaratın ve bütçenize uygun hareket edin.

EB-L25000U

Lens tipi	Arka projeksiyon	Geniş yakınlaştırma	Geniş yakınlaştırma	Orta mesafe	Orta mesafe	Orta mesafe	Uzun mesafe	Uzun mesafe
Referans	ELPLR05	ELPLU05	ELPLW07	ELPLM12	ELPLM13	ELPLM14	ELPLL09	ELPLL10
Lens seçeneği								
Sipariş numarası	V12H004R05	V12H004U05	V12H004W07	V12H004M0C	V12H004M0D	V12H004M0E	V12H004L09	V12H004L0A
Yakınlaştırma oranı	Yok	1 – 1,21	1 – 1,37	1 – 1,35	1 – 1,52	1 – 1,50	1 – 1,50	1 – 1,50
Gösterim oranı	0,63:1	0,90 – 1,09:1	1,29 – 1,76:1	1,74 – 2,35:1	2,28 – 3,46:1	3,41 – 5,11:1	4,79 – 7,20:1	6,73 – 10,45:1
Ekran boyutu aralığı (inç)	100 – 1000	100 – 1000	100 – 1000	100 – 1000	100 – 1000	100 – 1000	100 – 1000	100 – 1000
Lens kaydırma	V: ±%15 Y: ±%5	V: ±%55, Y: ±%25	V: ±%65, Y: ±%30	V: ±%65, Y: ±%30	V: ±%65, Y: ±%30	V: ±%65, Y: ±%30	V: ±%55, Y: ±%25	V: ±%55, Y: ±%25

EB-G7000/EB-L1000 serisi

Lens tipi	Ultra kısa mesafeli		Kısa mesafe	Kısa mesafe	Geniş atım lens	Orta mesafe	Geniş atım lens	Orta mesafe	Orta mesafe	Orta mesafe	Orta mesafe	Uzun mesafe
Referans	ELPLX01*	ELPLX02 **	ELPLU03	ELPLU04	ELPLW05	ELPLW08	ELPLW06**	ELPLM08*	ELPLM15	ELPLM10	ELPLM11	ELPLL08
Lens seçeneği												
Sipariş numarası	V12H004 X01	V12H004 X02	V12H004 U03	V12H004 U04	V12H004 W05	V12H004 M08	V12H004 W06	V12H004 M08	V12H004 M09	V12H004 M0A	V12H004 M0B	V12H004 L08
Gösterim oranı	0,35:1	–	0,65 – 0,78:1	0,87 – 1,06:1	1,04 – 1,46:1	–	–	1,45 – 2,32:1	2,15 – 3,49:1	3,31 – 5,07:1	4,84 – 7,39:1	7,2 – 10,12:1
EB-L1500/ EB-L1700		0,35:1	0,48 – 0,57:1	0,64 – 0,78:1	0,76 – 1,07:1	0,86 – 1,20:1	1,19 – 1,63:1		1,58 – 2,56:1	2,43 – 3,71:1	3,54 – 5,41:1	5,28 – 7,72:1
Ekran boyutu aralığı (inç)	100 – 1000	100 – 1000	80 – 1000	50 – 1000	50 – 1000	50 – 1000	50 – 1000	50 – 1000	50 – 1000	50 – 1000	50 – 1000	50 – 1000
Lens kaydırma	V: +%17 Y: ±%10	–	V: ±%67, Y: ±%30	V: ±%67, Y: ±%30	V: ±%67, Y: ±%30	–		V: ±%67, Y: ±%30	V: ±%67, Y: ±%30	V: ±%67, Y: ±%30	V: ±%67, Y: ±%30	V: ±%67, Y: ±%30
Parlaklık kısıtlamaları	Yok	Yok	12.000 Lm	Yok	12.000 Lm	Yok	Yok	Yok	Yok	Yok	Yok	Yok
EB-L1500/ EB-L1700		V: +%21 Y: ±%15	V: ±%24 Y: ±%10	V: ±%60 Y: ±%18	V: ±%24 Y: ±%10	V: ±%60 Y: ±%18	V: ±%60 Y: ±%18	– –	V: ±%60 Y: ±%18	V: ±%60 Y: ±%18	V: ±%60 Y: ±%18	V: ±%60 Y: ±%18

*ELPLX01/ ELPLM08 lens EB-L1500UH, EB-L1505UH, EB-L1750U, EB-L1755U, EB-L1715S modellerinde bulunmaz.
**ELPLX02/ ELPLW06 lens EB-L1500UH, EB-L1505UH, EB-L1750U, EB-L1755U, EB-L1715S modellerinde bulunur.

Modüler lensler ve projeksiyon mesafeleri

EB-L25000U

150 inç perde

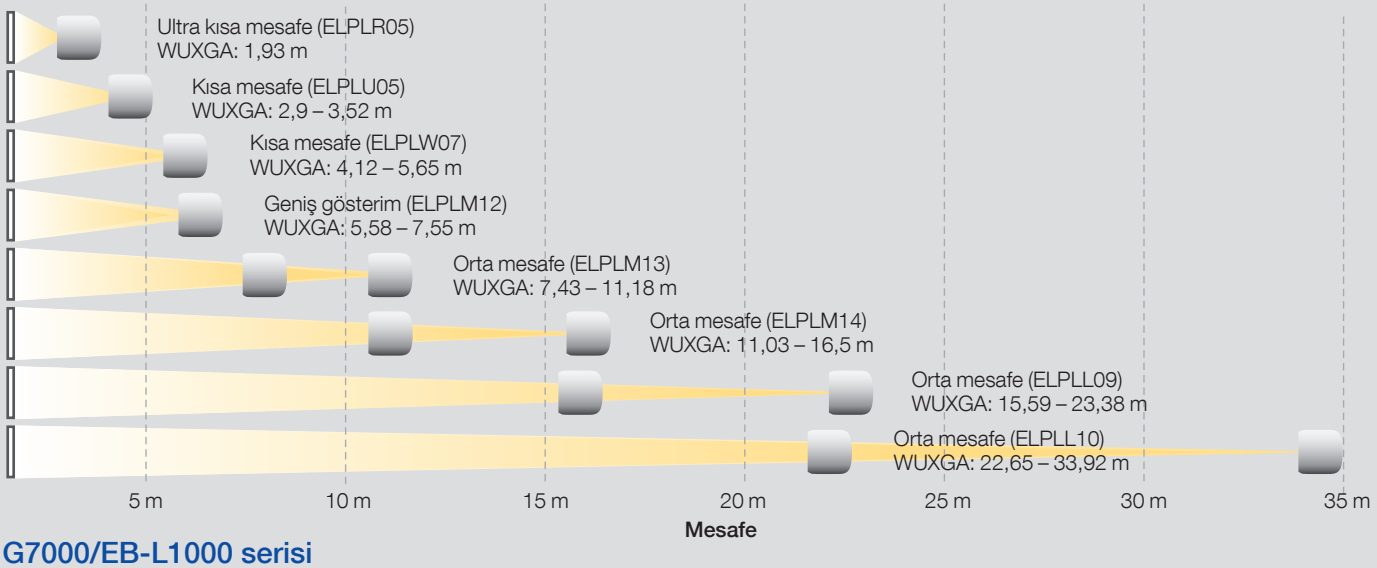

G7000/EB-L1000 serisi

100 inç perde

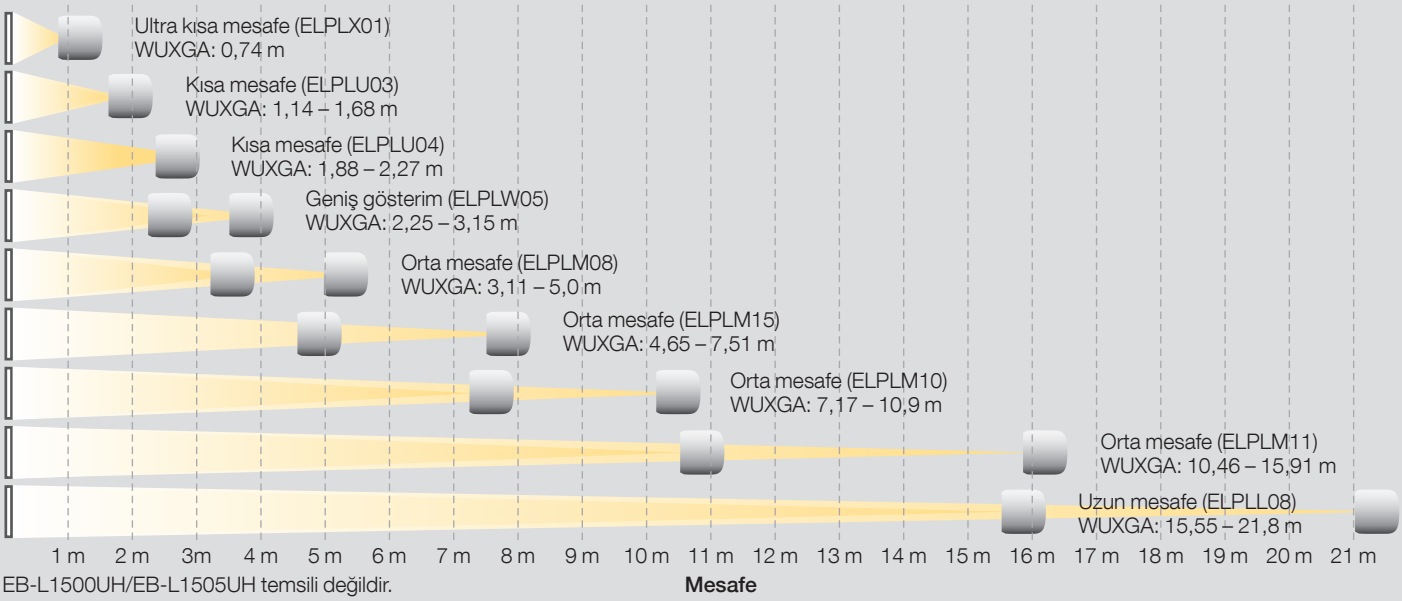

EB-L1500UH/EB-L1505UH temsili değildir.

EB-L1500/EB-L1700 (WUXGA) serisi

150 inç perde

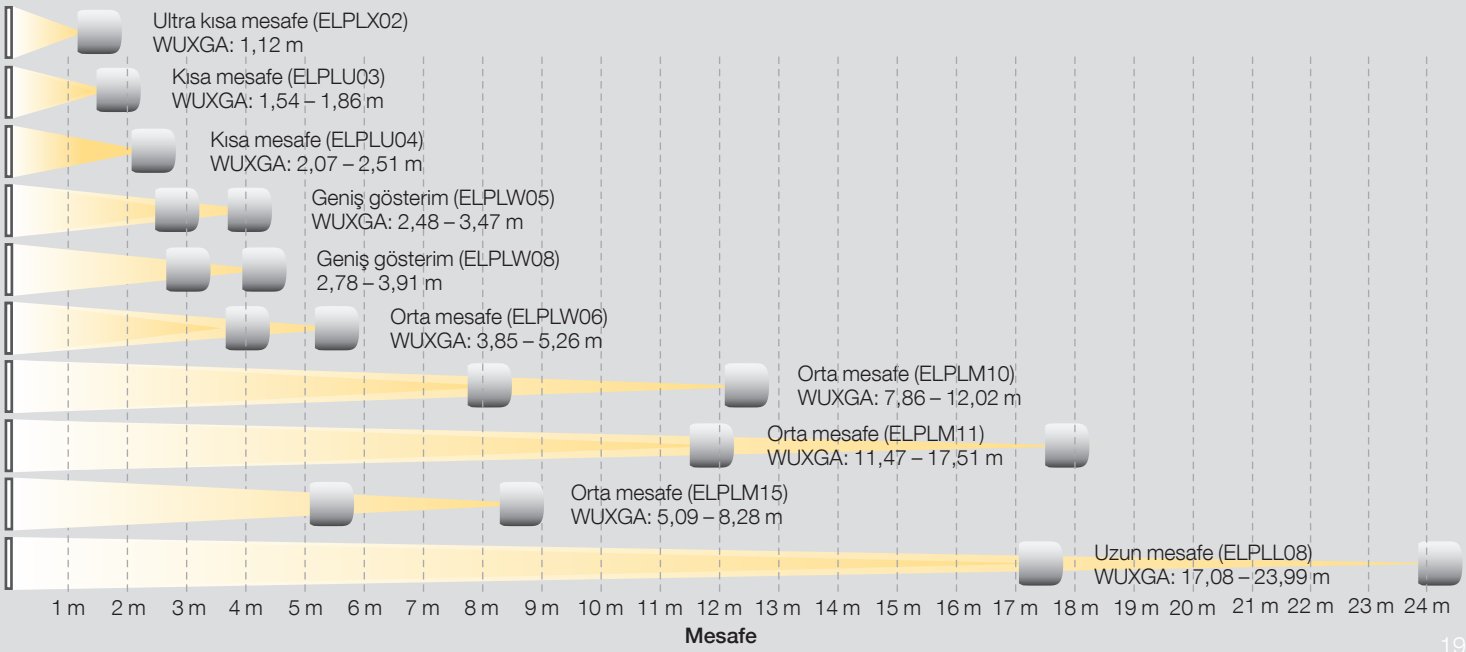

EB-L1000 Serisi

Model	EB-L1100U	EB-L1105U	EB-L1300U	EB-L1405U	EB-L1500UH
Çözünürlük	WUXGA (1920 x 1200)	WUXGA (1920 x 1200)	WUXGA (1920 x 1200)	WUXGA (1920 x 1200)	WUXGA (1920 x 1200)
Doğal en/boy	16:10	16:10	16:10	16:10	16:10
Beyaz/Renkli Işık Çıkışı (lümen) normal/eko	6.000/4.200	6.000/4.200	8.000/5.600	8.000/5.600	12.000/8.400
Kontrast oranı	2.500.000:1	2.500.000:1	2.500.000:1	2.500.000:1	2.500.000:1
Işık kaynağı	Lazer	Lazer	Lazer	Lazer	Lazer
Işık kaynağı ömrü (saat) normal/eko	20.000/30.000	20.000/30.000	20.000/30.000	20.000/30.000	20.000/30.000
Doğal en/boy oranında gösterim	1,44-2,32	1,44-2,32	1,44-2,32	1,44-2,32	1,57-2,56
Ölçeklenebilir görüntü boyutu (diyagonal)	50 - 300"	50 - 300"	50 - 300"	50 - 300"	60 - 500"
Yakınlaştırma	Optik x1,6	Optik x1,6	Optik x1,6	Optik x1,6	Optik x1,6
Dikey trapezoid Yatay trapezoid	Manuel ±45° Manuel ±30°	Manuel ±45° Manuel ±30	Manuel ±45° Manuel ±30°	Manuel ±45° Manuel ±30°	Manuel ±45° Manuel ±30
Lens kaydırma	± %67 Dikey ± %30 Yatay	± %67 Dikey ± %30 Yatay	± %67 Dikey ± %30 Yatay	± %67 Dikey ± %30 Yatay	± %60 Dikey ± %18 Yatay
Hoparlör çıkışı	10W	10W	10W	Yok	Yok
Bağlanabilirlik	HDBaseT, BNC giriş, HDMI giriş, DVI giriş, VGA çıkış, VGA giriş, RS-232C	HDBaseT, BNC giriş, HDMI giriş, DVI giriş, VGA çıkış, VGA giriş, RS-232C	HDBaseT, BNC giriş, HDMI giriş, DVI giriş, VGA çıkış, VGA giriş, RS-232C	HDBaseT, BNC giriş, HDMI giriş, DVI giriş, VGA çıkış, VGA giriş, RS-232C, HD-SDI	HDBaseT, BNC giriş, HDMI giriş, DVI giriş, VGA çıkış, VGA giriş, RS-232C, HD-SDI
Ses bağlanabilirliği	Stereo mini girişi x3, Stereo mini çıkışı	Stereo mini girişi x3, Stereo mini çıkışı	Stereo mini girişi x3, Stereo mini çıkışı	Stereo mini girişi x3, Stereo mini çıkışı	Stereo mini girişi x3, Stereo mini çıkışı
Ağ özellikleri	LAN (RJ45) ve isteğe bağlı kablosuz LAN birimi	LAN (RJ45) ve isteğe bağlı kablosuz LAN birimi	LAN (RJ45) ve isteğe bağlı kablosuz LAN birimi	LAN (RJ45) ve isteğe bağlı kablosuz LAN birimi	LAN (RJ45) ve isteğe bağlı kablosuz LAN birimi
Epson yazılım çözümleri	Epson Projeksiyon Yönetimi, Epson iProjection (Windows/Mac), iOS ve Android için Epson iProjection Uygulaması, Web kontrolü	Epson Projeksiyon Yönetimi, Epson iProjection (Windows/Mac), iOS ve Android için Epson iProjection Uygulaması, Web kontrolü	Epson Projeksiyon Yönetimi, Epson iProjection (Windows/Mac), iOS ve Android için Epson iProjection Uygulaması, Web kontrolü	Epson Projeksiyon Yönetimi, Epson iProjection (Windows/Mac), iOS ve Android için Epson iProjection Uygulaması, Web kontrolü	Epson Projeksiyon Yönetimi, Epson iProjection (Windows/Mac), iOS ve Android için Epson iProjection Uygulaması, Web kontrolü
Diğer özellikler	Lazer Işık Kaynağı, Sıfır ofsetli UST lensi dahil değiştirilebilir lens seçenekleri, Güçlü yakınlaştırma, odak ve lens kaydırma, Bölünmüş ekran, Nokta düzeltme, Eğimli yüzey ve köşe düzeltme, Lens Belleği, Renk kalibrasyonu için entegre kamera, 4K zenginleştirme, 360° kurulum, Kenar kaynaştırma, Dikey projeksiyon	Lazer Işık Kaynağı, Sıfır ofsetli UST lensi dahil değiştirilebilir lens seçenekleri, Güçlü yakınlaştırma, odak ve lens kaydırma, Bölünmüş ekran, Nokta düzeltme, Eğimli yüzey ve köşe düzeltme, Lens Belleği, Renk kalibrasyonu için entegre kamera, 4K zenginleştirme, 360° kurulum, Kenar kaynaştırma, Dikey projeksiyon	Lazer Işık Kaynağı, Sıfır ofsetli UST lensi dahil değiştirilebilir lens seçenekleri, Güçlü yakınlaştırma, odak ve lens kaydırma, Bölünmüş ekran, Nokta düzeltme, Eğimli yüzey ve köşe düzeltme, Lens Belleği, Renk kalibrasyonu için entegre kamera, 4K zenginleştirme, 360° kurulum, Kenar kaynaştırma, Dikey projeksiyon	Lazer Işık Kaynağı, Sıfır ofsetli UST lensi dahil değiştirilebilir lens seçenekleri, Güçlü yakınlaştırma, odak ve lens kaydırma, Bölünmüş ekran, Nokta düzeltme, Eğimli yüzey ve köşe düzeltme, Lens Belleği, Renk kalibrasyonu için entegre kamera, 4K zenginleştirme, 360° kurulum, Kenar kaynaştırma, Dikey projeksiyon	Lazer Işık Kaynağı, Değiştirilebilir lens seçenekleri, Güçlü yakınlaştırma, odak ve lens kaydırma, Bölünmüş ekran, Nokta düzeltme, Eğimli yüzey ve köşe düzeltme, Lens Belleği, Renk kalibrasyonu için entegre kamera, 4K zenginleştirme, 360° kurulum, Kenar kaynaştırma, Dikey projeksiyon
Gürültü düzeyi (dB) normal/eko	34/28	34/28	35/29	35/29	37/30
Ağırlık (kg)	20,1	20,1	20,7	20,6	20,6
Ayaklar hariç boyutlar (G x D x Y mm)	586 x 492 x 211	586 x 492 x 211	586 x 492 x 211	586 x 492 x 211	586 x 492 x 211
Güç tüketimi normal/eko	454W/313W	454W/313W	625W/417W	625W/417W	908W/597W
Beklemede güç tüketimi, iletişim kapalı	0,28W	0,28W	0,28W	0,28W	0,33W
Sürdürülebilirlik için TCO Sertifikalı	Hayır	Hayır	Hayır	Hayır	Hayır

EB-L1505UH	EB-L1715S	EB-L1750U	EB-L1755U	EB-L25000U
WUXGA (1920 x 1200)	SXGA+ (1400 x 1050)	WUXGA (1920 x 1200)	WUXGA (1920 x 1200)	WUXGA (1920 x 1200)
16:10	4:3	16:10	16:10	16:10
12.000/8.400	4.500/3.150	15.000/10.500	15.000/10.500	25.000/17.500
2.500.000:1	2.500.000:1 üzerinde	2.500.000:1	2.500.000:1	2.500.000:1
Lazer	Lazer	Lazer	Lazer	Lazer
20.000/30.000	20.000/30.000	20.000/30.000	20.000/30.000	20.000/30.000
1,57-2,56	1,35-2,20	1,57-2,56	1,57-2,56	1,74-2,35
60 - 500"	50 - 500"	60 - 500"	60 - 500"	100 - 1.000"
Optik x1,6	Optik x1,6	Optik x1,6	Optik x1,6	Optik x1,4
Manuel ±45° Manuel ±30	Manuel ±45° Manuel ±30°	Manuel ±45° Manuel ±30°	Manuel ±45° Manuel ±30°	Manuel ±45° Manuel ±30°
± %60 Dikey ± %18 Yatay	± %55 Dikey ± %19 Yatay	± %60 Dikey ± %18 Yatay	± %60 Dikey ± %18 Yatay	± %65 Dikey ± %30 Yatay
Yok	10W	Yok	Yok	Yok
HDBaseT, BNC giriş, HDMI giriş, DVI giriş, VGA çıkış, VGA giriş, RS-232C, HD-SDI	HDBaseT, BNC giriş, HDMI giriş, DVI giriş, VGA çıkış, VGA giriş, RS-232C	HDBaseT, BNC giriş, HDMI giriş, DVI giriş, VGA çıkış, VGA giriş, RS-232C, HD-SDI	HDBaseT, BNC giriş, HDMI giriş, DVI giriş, VGA çıkış, VGA giriş, RS-232C, HD-SDI	VGA girişi, VGA çıkışı, DVI girişi, BNC girişi, HDBaseT, HD-SDI, HDMI (HDCP 2.2)
Stereo mini girişi x3, Stereo mini çıkışı	Stereo mini girişi x3, Stereo mini çıkışı	Stereo mini girişi x3, Stereo mini çıkışı	Stereo mini girişi x3, Stereo mini çıkışı	Yok
LAN (RJ45) ve isteğe bağlı kablosuz LAN birimi	LAN (RJ45) ve isteğe bağlı kablosuz LAN birimi	LAN (RJ45) ve isteğe bağlı kablosuz LAN birimi	LAN (RJ45) ve isteğe bağlı kablosuz LAN birimi	LAN (RJ45) ve isteğe bağlı kablosuz LAN birimi
Epson Projeksiyon Yönetimi, Epson iProjection (Windows/Mac), iOS ve Android için Epson iProjection Uygulaması, Web kontrolü	Epson Projeksiyon Yönetimi, Epson iProjection (Windows/Mac), iOS ve Android için Epson iProjection Uygulaması, Web kontrolü	Epson Projeksiyon Yönetimi, Epson iProjection (Windows/Mac), iOS ve Android için Epson iProjection Uygulaması, Web kontrolü	Epson Projeksiyon Yönetimi, Epson iProjection (Windows/Mac), iOS ve Android için Epson iProjection Uygulaması, Web kontrolü	Epson Projeksiyon Yönetimi, Epson iProjection (Windows/Mac), iOS ve Android için Epson iProjection Uygulaması
Lazer Işık Kaynağı, Değiştirilebilir lens seçenekleri, Güçlü yakınlaştırma, odak ve lens kaydırma, Bölünmüş ekran, Nokta düzeltme, Eğimli yüzey ve köşe düzeltme, Lens Belleği, Renk kalibrasyonu için entegre kamera, 4K zenginleştirme, 360° kurulum, Kenar kaynaştırma, Dikey projeksiyon	Lazer Işık Kaynağı, Sıfır ofsetli UST lensi dahil değiştirilebilir lens seçenekleri, Güçlü yakınlaştırma, odak ve lens kaydırma, Bölünmüş ekran, Nokta düzeltme, Eğimli yüzey ve köşe düzeltme, Lens Belleği, Renk kalibrasyonu ve teşhis görüntüsü yakalama için entegre kamera, 360° kurulum, Kenar kaynaştırma, Dikey projeksiyon	Lazer Işık Kaynağı, Sıfır ofsetli UST lensi dahil değiştirilebilir lens seçenekleri, Güçlü yakınlaştırma, odak ve lens kaydırma, Bölünmüş ekran, Nokta düzeltme, Eğimli yüzey ve köşe düzeltme, Lens Belleği, Renk kalibrasyonu ve teşhis görüntüsü yakalama için entegre kamera, 4K zenginleştirme, 360° kurulum, Kenar kaynaştırma, Dikey projeksiyon	Lazer Işık Kaynağı, Sıfır ofsetli UST lensi dahil değiştirilebilir lens seçenekleri, Güçlü yakınlaştırma, odak ve lens kaydırma, Bölünmüş ekran, Nokta düzeltme, Eğimli yüzey ve köşe düzeltme, Lens Belleği, Renk kalibrasyonu ve teşhis görüntüsü yakalama için entegre kamera, 4K zenginleştirme, 360° kurulum, Kenar kaynaştırma, Dikey projeksiyon	Lazer Işık Kaynağı, Tam yalıtımlı optik sistem, Değiştirilebilir lens seçenekleri, Güçlü yakınlaştırma, odak ve lens kaydırma, Lens Belleği, Renk kalibrasyonu için entegre kamera, 4K zenginleştirme, 360° kurulum, Kenar kaynaştırma, Dikey projeksiyon
37/30	40/32	40/32	40/32	49/40
20,6	22,3	22,3	22,3	66,6
586 x 492 x 211	586 x 492 x 211	586 x 492 x 211	586 x 492 x 211	790 x 710 x 299
908W/597W	1024W/647W	1024W/647W	1024W/647W	2.500W/1.850W
0,33W	0,30W	0,30W	0,30W	0,39W
Hayır	Hayır	Hayır	Hayır	Hayır

EB-G7000 Serisi

EV-100 serisi

Model	EB-G7200W	EB-G7900U	EB-G7905U	EV-100	EV-105
Çözünürlük	WXGA (1280 x 800)	WUXGA (1920 x 1200)	WUXGA (1920 x 1200)	WXGA (1280 x 800)	WXGA (1280 x 800)
Doğal en/boy	16:10	16:10	16:10	16:10	16:10
Beyaz/Renkli Işık Çıkışı (lümen) normal/eko	7.500/6.000	7.000/5.600	7.000/5.600	2.000/1.000	2.000/1.000
Kontrast oranı	50.000:1	50.000:1	50.000:1	2.500.000:1	2.500.000:1
Işık kaynağı	Lamba	Lamba	Lamba	Lazer	Lazer
Işık kaynağı ömrü (saat) normal/eko	3.000/4.000	3.000/4.000	3.000/4.000	20.000/30.000	20.000/30.000
Doğal en/boy oranında gösterim	1,44-2,33	1,44-2,33	1,44-2,33	1,38-2,19	1,38-2,19
Ölçeklenebilir görüntü boyutu (diyagonal)	50 - 300"	50 - 300"	50 - 300"	30 - 150"	30 - 150"
Yakınlaştırma	Optik x1,6	Optik x1,6	Optik x1,6	Optik x1,6	Optik x1,6
Dikey trapezoid Yatay trapezoid	Manuel ±45° Manuel ±30°	Manuel ±45° Manuel ±30°	Manuel ±45° Manuel ±30°	Manuel ±45° Manuel ±40°	Manuel ±45° Manuel ±40°
Lens kaydırma	± %67 Dikey ± %30 Yatay	± %67 Dikey ± %30 Yatay	± %67 Dikey ± %30 Yatay	Yok	Yok
Hoparlör çıkışı	10W	10W	10W	Yok	Yok
Bağlanabilirlik	USB 2.0 Tip A, USB 2.0 Tip B (Sadece Servis), RS-232C, VGA giriş, VGA çıkış, DVI giriş, BNC giriş, HDBaseT, HDMI	USB 2.0 Tip A, USB 2.0 Tip B (Sadece Servis), RS-232C, VGA giriş, VGA çıkış, DVI giriş, BNC giriş, HDBaseT, HDMI (HDCP 2.2)	USB 2.0 Tip A, USB 2.0 Tip B (Sadece Servis), RS-232C, VGA giriş, VGA çıkış, DVI giriş, BNC giriş, HDBaseT, HDMI (HDCP 2.2)	SD kartı, HDMI girişi, USB Tip A (1.200mA güç kaynağı için), USB Tip B (aygıt yazılımı güncellemeleri için),	SD kartı, HDMI girişi, USB Tip A (1.200mA güç kaynağı için), USB Tip B (aygıt yazılımı güncellemeleri için),
Ses bağlanabilirliği	Stereo mini girişi x3, Stereo mini çıkışı	Stereo mini girişi x3, Stereo mini çıkışı	Stereo mini girişi x3, Stereo mini çıkışı	Stereo mini çıkışı	Stereo mini çıkışı
Ağ özellikleri	LAN (RJ45) ve isteğe bağlı kablosuz LAN birimi	LAN (RJ45) ve isteğe bağlı kablosuz LAN birimi	LAN (RJ45) ve isteğe bağlı kablosuz LAN birimi	LAN (RJ45) ve kablosuz LAN	LAN (RJ45) ve kablosuz LAN
Epson yazılım çözümleri	Epson Projeksiyon Yönetimi, Epson iProjection (Windows/Mac), iOS ve Android için Epson iProjection Uygulaması, Web kontrolü	Epson Projeksiyon Yönetimi, Epson iProjection (Windows/Mac), iOS ve Android için Epson iProjection Uygulaması, Web kontrolü	Epson Projeksiyon Yönetimi, Epson iProjection (Windows/Mac), iOS ve Android için Epson iProjection Uygulaması, Web kontrolü	Epson iProjection (Windows/Mac), iOS ve Android için Epson iProjection Uygulaması, Epson Projeksiyon Yönetimi, Epson Projeksiyon İçerik Yöneticisi	Epson iProjection (Windows/Mac), iOS ve Android için Epson iProjection Uygulaması, Epson Projeksiyon Yönetimi, Epson Projeksiyon İçerik Yöneticisi
Diğer özellikler	Dikey projeksiyon*, Güçlü yakınlaştırma, odak ve lens kaydırma, Lens Belleği, Sıfır ofset UST lensi dahil değiştirilebilir lens seçenekleri, Bölünmüş ekran, Zamanlama işlevi, Nokta ve Ark düzeltme, DICOM renk modu, Kablo kapağı dahildir	Dikey projeksiyon*, Güçlü yakınlaştırma, odak ve lens kaydırma, Lens Belleği, Sıfır ofset UST lensi dahil değiştirilebilir lens seçenekleri, 4K zenginleştirme, Bölünmüş ekran, Zamanlama işlevi, Nokta ve Ark düzeltme, DICOM renk modu, Kablo kapağı dahildir	Dikey projeksiyon*, Güçlü yakınlaştırma, odak ve lens kaydırma, Lens Belleği, Sıfır ofset UST lensi dahil değiştirilebilir lens seçenekleri, 4K zenginleştirme, Bölünmüş ekran, Zamanlama işlevi, Nokta ve Ark düzeltme, DICOM renk modu, Kablo kapağı dahildir	Lazer ışık kaynağı, Sabit parlaklık modu, Ana ekran, program fonksiyonu, otomatik kaynak arama, A/V Sessiz, kaynaksız tabela için SD kartından oynatma, Opsiyonel aydınlatma rayı montajı ve zemin standı	Lazer ışık kaynağı, Sabit parlaklık modu, Ana ekran, program fonksiyonu, otomatik kaynak arama, A/V Sessiz, kaynaksız tabela için SD kartından oynatma, Opsiyonel aydınlatma rayı montajı ve zemin standı
Gürültü düzeyi (dB) normal/eko	39/31	39/31	39/31	34/22	34/22
Ağırlık (kg)	12,9	12,9	12,9	5,0	5,0
Ayaklar hariç boyutlar (G x D x Y mm)	525 x 472 x 189	525 x 472 x 189	525 x 472 x 189	Projeksiyon ünitesi 175 x 260 x 175 Güç kaynağı 361 x 110 x 65	Projeksiyon ünitesi 175 x 260 x 175 Güç kaynağı 361 x 110 x 65
Güç tüketimi normal/eko	572W/477W	572W/477W	572W/477W	170W/118W	170W/118W
Beklemede güç tüketimi, iletişim kapalı	0,3W	0,3W	0,3W	0,3W	0,3W
Sürdürülebilirlik için TCO Sertifikalı	Hayır	Hayır	Hayır	Hayır	Hayır

*HDCP 2.2, EB-G7000W, EB-G7800 ve EB-G7200W modelleri için geçerli değildir.
**Portre projeksiyonu lamba ömrünü 2000 saate indirir.

EB-L600 Serisi

Model	EB-L510U	EB-L610W	EB-L610U	EB-L615U	EB-700U
Çözünürlük	WUXGA (1920 x 1200)	WXGA (1280 x 800)	WUXGA (1920 x 1200)	WUXGA (1920 x 1200)	WUXGA (1920 x 1200)
Doğal en/boy	16:10	16:10	16:10	16:10	16:10
Beyaz/Renkli Işık Çıkışı (lümen) normal/eko	5.000/3.500	6.000/4.200	6.000/4.200	6.000/4.200	4.000/2.800
Kontrast oranı	2.500.000:1 üzerinde	2.500.000:1 üzerinde	2.500.000:1 üzerinde	2.500.000:1 üzerinde	2.500.000:1
Işık kaynağı	Lazer	Lazer	Lazer	Lazer	Lazer
Işık kaynağı ömrü (saat) normal/eko	20.000/30.000	20.000/30.000	20.000/30.000	20.000/30.000	20.000/30.000
Doğal en/boy oranında gösterim	1,35-2,20	1,35-2,20	1,35-2,20	1,35-2,20	0,27:1
Ölçeklenebilir görüntü boyutu (diyagonal)	50 - 500"	50 - 500"	50 - 500"	50 - 500"	70 - 130"
Yakınlaştırma	Optik x1,6	Optik x1,6	Optik x1,6	Optik x1,6	Dijital ×1,35
Dikey trapezoid Yatay trapezoid	Manuel ±30° Manuel ±30°	Manuel ±30° Manuel ±30°	Manuel ±30° Manuel ±30°	Manuel ±30° Manuel ±30°	Manuel ±3° Manuel ±3°
Lens kaydırma	Dikey ±50° Yatay ±20°	Dikey ±50° Yatay ±20°	Dikey ±50° Yatay ±20°	Dikey ±50° Yatay ±20°	Yok
Hoparlör çıkışı	10W	10W	10W	10W	16W
Bağlanabilirlik	VGA girişi x2, VGA çıkışı, HDMI x2, Kompozit RCA, A Tipi USB, B Tipi USB, RS-232C, HDBaseT	VGA girişi x2, VGA çıkışı, HDMI x2, Kompozit RCA, A Tipi USB, B Tipi USB, RS-232C, HDBaseT, Miracast	VGA girişi x2, VGA çıkışı, HDMI x2, Kompozit RCA, A Tipi USB, B Tipi USB, RS-232C, HDBaseT, Miracast	VGA girişi x2, VGA çıkışı, HDMI x2, Kompozit RCA, A Tipi USB, B Tipi USB, RS-232C, HDBaseT, Miracast	VGA girişi x2, VGA çıkışı, HDMI x3, Kompozit RCA, S-Video, USB Tip A x2, USB Tip B, MHL (HDMI 1 aracılığıyla), RS-232C
Ses bağlanabilirliği	RCA çifti girişi, Stereo mini giriş x2, Stereo mini çıkış	RCA çifti girişi, Stereo mini giriş x2, Stereo mini çıkış	RCA çifti girişi, Stereo mini giriş x2, Stereo mini çıkış	RCA çifti girişi, Stereo mini giriş x2, Stereo mini çıkış	Stereo mini giriş x3, Mikrofon stereo mini girişi, Stereo mini çıkış
Ağ özellikleri	LAN (RJ45) ve isteğe bağlı kablosuz LAN birimi	LAN (RJ45) ve kablosuz LAN	LAN (RJ45) ve kablosuz LAN	LAN (RJ45) ve kablosuz LAN	LAN (RJ45) ve isteğe bağlı kablosuz LAN birimi
Epson yazılım çözümleri	Epson iProjection (Windows/Mac), iOS, Android ve Chromebook için Epson iProjection Uygulaması, Epson Projeksiyon Yönetimi, Epson Projeksiyon İçerik Yöneticisi	Epson iProjection (Windows/Mac), iOS, Android ve Chromebook için Epson iProjection Uygulaması, Epson Projeksiyon Yönetimi, Epson Projeksiyon İçerik Yöneticisi	Epson iProjection (Windows/Mac), iOS, Android ve Chromebook için Epson iProjection Uygulaması, Epson Projeksiyon Yönetimi, Epson Projeksiyon İçerik Yöneticisi	Epson iProjection (Windows/Mac), iOS, Android ve Chromebook için Epson iProjection Uygulaması, Epson Projeksiyon Yönetimi, Epson Projeksiyon İçerik Yöneticisi	Epson iProjection (Windows/Mac), iOS, Android ve Chromebook için Epson iProjection Uygulaması, Epson Projeksiyon Yönetimi
Diğer özellikler	Ana Ekran, A/V sessiz, Bölünmüş ekran, Otomatik açılma, Otomatik kaynak arama, Quick corner, Hızlı başlatma, Kaynaksız tabela için USB kartı oynatma	Ana Ekran, A/V sessiz, Bölünmüş ekran, Otomatik açılma, Otomatik kaynak arama, Quick corner, Hızlı başlatma, Kaynaksız tabela için USB kartı oynatma	Ana Ekran, A/V sessiz, Bölünmüş ekran, Otomatik açılma, Otomatik kaynak arama, Quick corner, Hızlı başlatma, Kaynaksız tabela için USB kartı oynatma	Ana Ekran, A/V sessiz, Bölünmüş ekran, Otomatik açılma, Otomatik kaynak arama, Quick corner, Hızlı başlatma	Lazer ışık kaynağı, Sabit parlaklık modu, Ana ekran, program fonksiyonu, otomatik kaynak arama, A/V Sessiz, kaynaksız tabela için USB oynatma, Masaüstü modu (verilen ayaklar ile), OSD kopyalama ayarları, Bilgisayarsız sunum, Opsiyonel duvar montajı
Gürültü düzeyi (dB) normal/eko	37/25	38/27	38/27	38/27	39/30
Ağırlık (kg)	8,5	8,5	8,5	8,5	11,0
Ayaklar hariç boyutlar (G x D x Y mm)	440 x 120 x 304	440 x 120 x 304	440 x 120 x 304	440 x 120 x 304	494 x 437 x 175
Güç tüketimi normal/eko	322W/244W	353W/265W	353W/265W	353W/265W	423W/332W
Beklemede güç tüketimi, iletişim kapalı	0,3W	0,3W	0,3W	0,3W	0,5W
Sürdürülebilirlik için TCO Sertifikalı	Var	Var	Var	Var	Var

3 kata kadar PARLAK RENKLER, Epson Projektörleri ile[2]

No.1 SINCE 2001 EPSON WORLD LEADER IN PROJECTORS[1]

3LCD

Better Products for a Better Future™

[1]Futuresource Consulting Limited tarafından düzenlenen anket, 2001 - 2016 yılları arasındaki dönemi kapsar.
[2]En parlak modda renk parlaklığı (renkli ışık çıkışı), IDMS 15.4'e uygun olarak bir üçüncü taraf laboratuvar tarafından ölçülmüştür. Renk parlaklığı, kullanım koşullarına göre değişiklik gösterir. En çok satan Epson 3LCD projeksiyonları, Aralık 2015 ila Kasım 2016 arasındaki PMA Araştırması satış verilerine göre, en çok satan 1 çipli DLP projeksiyonlarla karşılaştırılmıştır.
[3]Eylül 2017 itibariyle en parlak 3LCD projeksiyon.
[4]EB-L1505U/EB-L1500U, Eylül 2015 tarihi itibariyle piyasadaki ilk ve tek 15.000 lm WUXGA 3LCD lazer projeksiyonudur.
[5]Tüm özellikler her modelde bulunmaz; lütfen sayfa 20–23'teki teknik özelliklere bakın.
[6]Garanti hizmetleri tüm ülkelerde bulunmayabilir. Lütfen bölgenizdeki Epson temsilcisi ile iletişim kurun.

Daha fazla bilgi için, yerel Epson ofisiyle iletişim kurun veya www.epson.tr adresini ziyaret edin

Epson Erişim Hattı
Telefon: +90 212 988 17 82
+90 212 900 89 41
bilgi@epsonerisim.com

Epson-Turkiye
@EpsonEurope

www.epson.com.tr

Ticari markalar ve tescilli ticari markalar Seiko Epson Corporation Şirketi'nin veya ilgili sahiplerinin malıdır.
Ürün bilgileri önceden haber verilmeksizin değiştirilebilir.

EPSON®

A8344_Installation brochure_1TR_04/19